Electrolux PROFESSIONAL

Movimentazione Stoviglie
Tunnel di prelavaggio per rulliera, da dx a sx – 600 mm

ARTICOLO N° _____

MODELLO N° _____

NOME _____

SIS # _____

AIA # _____

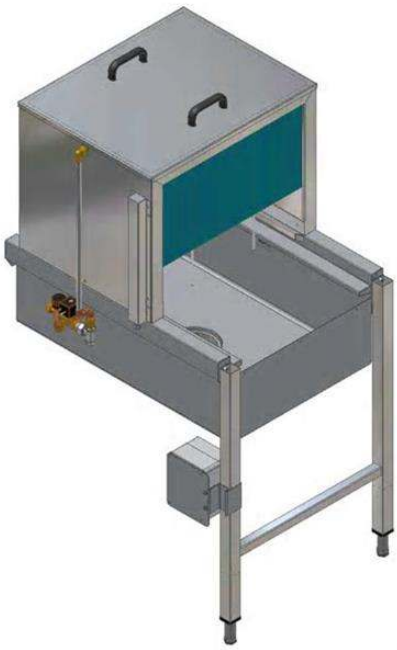

865121 (HSPWTRL) Tunnel di prelavaggio per rulliera, destra vs. sinistra, 600 mm

Descrizione

Articolo N° _____

Realizzato in acciaio inox 304 AISI. Sezioni anteriore e superiore sollevabili per consentire l'agevole pulizia. Progettato per il prelavaggio automatico. Da collocarsi sulla rulliera con vascone o sulla rulliera fornita di scatola filtro non inclusa. Consumo di acqua: circa 15 lt/min di acqua fredda della rete, irrorata attraverso un braccio superiore.
Idoneo per lavastoviglie a cesto trascinato con direzione di alimentazione: da destra a sinistra.

Approvazione: _____

Caratteristiche e benefici

- Il tunnel è predisposto per essere collocato su una rulliera con vascone o su una rulliera dotata di scatola filtro.
- Chiusura della capotta con un interruttore di sicurezza.
- Il pre-lavaggio inizia quando il sensore rileva che il cesto sta entrando nel tunnel.
- Cappotta rimovibile per agevolare le operazioni di pulizia.
- Il tunnel di prelavaggio sostituisce il processo manuale eseguito prima dell'inserimento dei cesti nella lavastoviglie.
- Questo sistema utilizza circa 15 l/min di acqua (20-40°C) immessa direttamente dalla rete idrica tramite un braccio di lavaggio.
- Facilità di pulizia grazie al design, che consente di spostare tranquillamente le varie sezioni che compongono il tunnel.
- Se posto subito prima della lavastoviglie a cesto trascinato, è possibile caricare automaticamente i cesti, grazie ad un'ulteriore staffa di alimentazione movimentata dalla lavastoviglie.

Costruzione

- Realizzato interamente in acciaio inox AISI 304.

Movimentazione Stoviglie
Tunnel di prelavaggio per rulliera, da dx a sx – 600 mm

Fronte

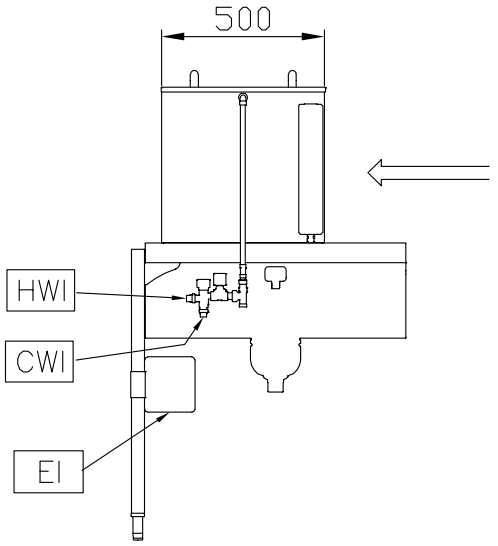

Alto

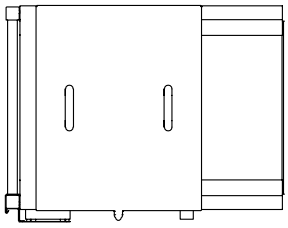

CWI1 = Attacco acqua fredda
EI = Connessione elettrica
WI = Ingresso acqua

Lato

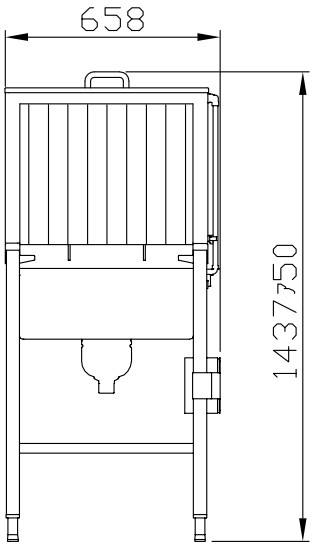

Elettrico

Tensione di alimentazione:	
865121 (HSPWTRL)	230 V/1 ph/50/60 Hz

Informazioni chiave

Dimensioni esterne, larghezza:	500 mm
Dimensioni esterne, profondità:	660 mm
Dimensioni esterne, altezza:	527 mm

L'azienda si riserva il diritto di apportare modifiche ai prodotti senza preavviso